Panasonic
klimageräte

Technisches Datenblatt
CS-71U32JP / CU-71C02XP

Technische Daten		Innengerät CS-71U32JP	Außengerät CU-71C02XP
Kühlleistung (1)	W	6500	
Entfeuchtung	l/h	2,57	
Luftmenge (niedrig/mittel/hoch)	m^3/h	780 / 900 / 1020	3000 (hoch)
Schallpegel (niedrig/mittel/hoch)	dB(A)	37 / 39 / 41	46 (hoch)
Elektrische Daten			
Stromversorgung	V/Ph/Hz	230/1/50	400/3+N/50
Leistungsaufnahme	kW	2,5	
Betriebsstrom	A	4,5	
Anlaufstrom	A	22	
Netzabsicherung (träge)	A		3 x 16
Kältesystem			
Kältemittelmenge (R22)	g		2700
Ölfüllung	l		1,3
Rohranschlüsse Saugleitung	mm (Zoll)	15,88 (5/8)	
(Bördel) Flüssigkeitsleitung	mm (Zoll)	6,35 (1/4)	
Drosselorgan		Kapillarrohr	
Abmessungen			
Höhe	mm	296 + 28	900
Breite	mm	750	900
Tiefe	mm	750	320
Nettogewicht	kg	24 (19,5 + 4,5)	68

(1) Die Kühlleistung bezieht sich auf eine Raumtemperatur (t_{tr}, t_f) von 27/19,0 °C und eine Außentemperatur von 35 °C.

Technische Änderungen vorbehalten.

Abmessungen

CS-71U32JP / CU-71C02XP

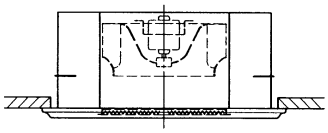

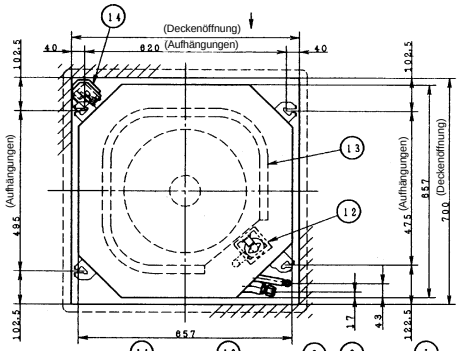

Nr.	Bezeichnung	Abmessung
1	Leitungsanschluß (Gas)	A.-Durchm. 15,88 mm
2	Leitungsanschluß (Flüss.)	A.-Durchm. 6,35 mm
3	Kondensatanschluß	A.-Durchm. 32 mm
4	Anschlußkasten	
5	Deckenblende	CZ-02KPU01P
6	Zuluftgitter (4)	
7	Ansauggitter	
8	Luftfilter	
9	Aufhängungen (4)	
10	Ventilatormotor	
11	Radialventilator	
12	Kondensatpumpe	
13	Verdampfer	
14	Lamellenmotor	

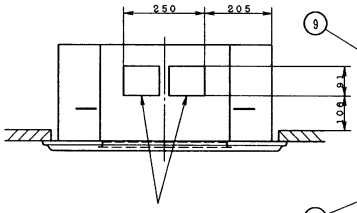

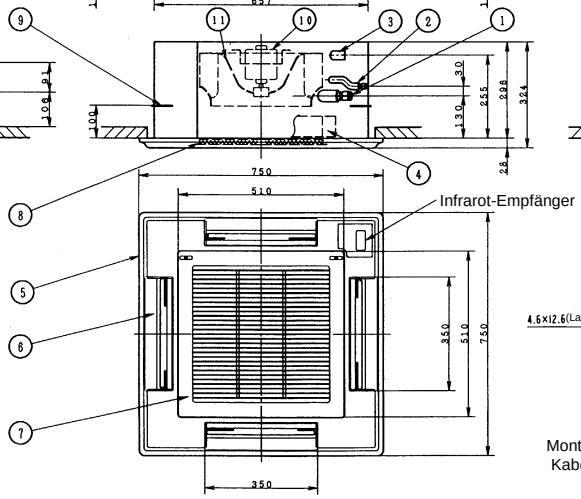

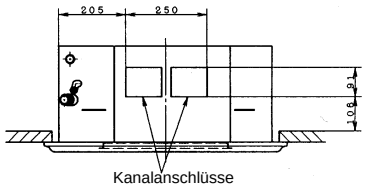

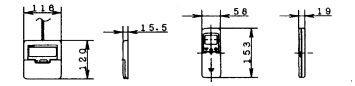

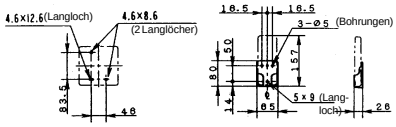

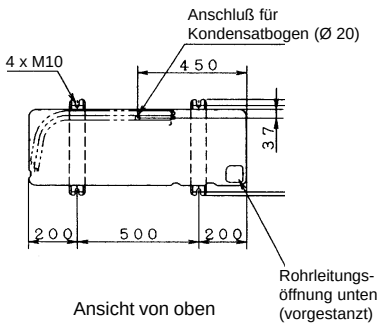

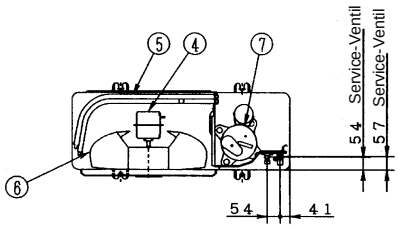

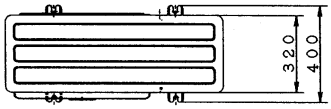

Nr.	Bezeichnung	Abmessung
1	Service-Ventil	A.-Durchm. 6,35 mm
2	Service-Ventil	A.-Durchm. 15,88 mm
3	Ventilatorschutzgitter	
4	Ventilatormotor	
5	Verflüssiger	
6	Ventilator	Ø 480 mm
7	Kompressor	
8	Anschlußkasten	

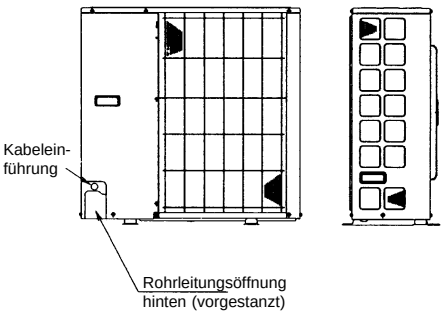

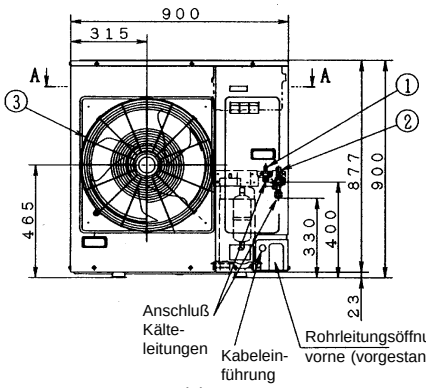

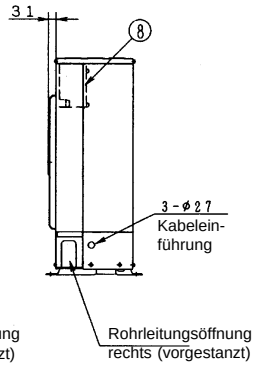

Technische Änderungen vorbehalten.

Elektroschaltplan

CS-71U32JP / CU-71C02XP

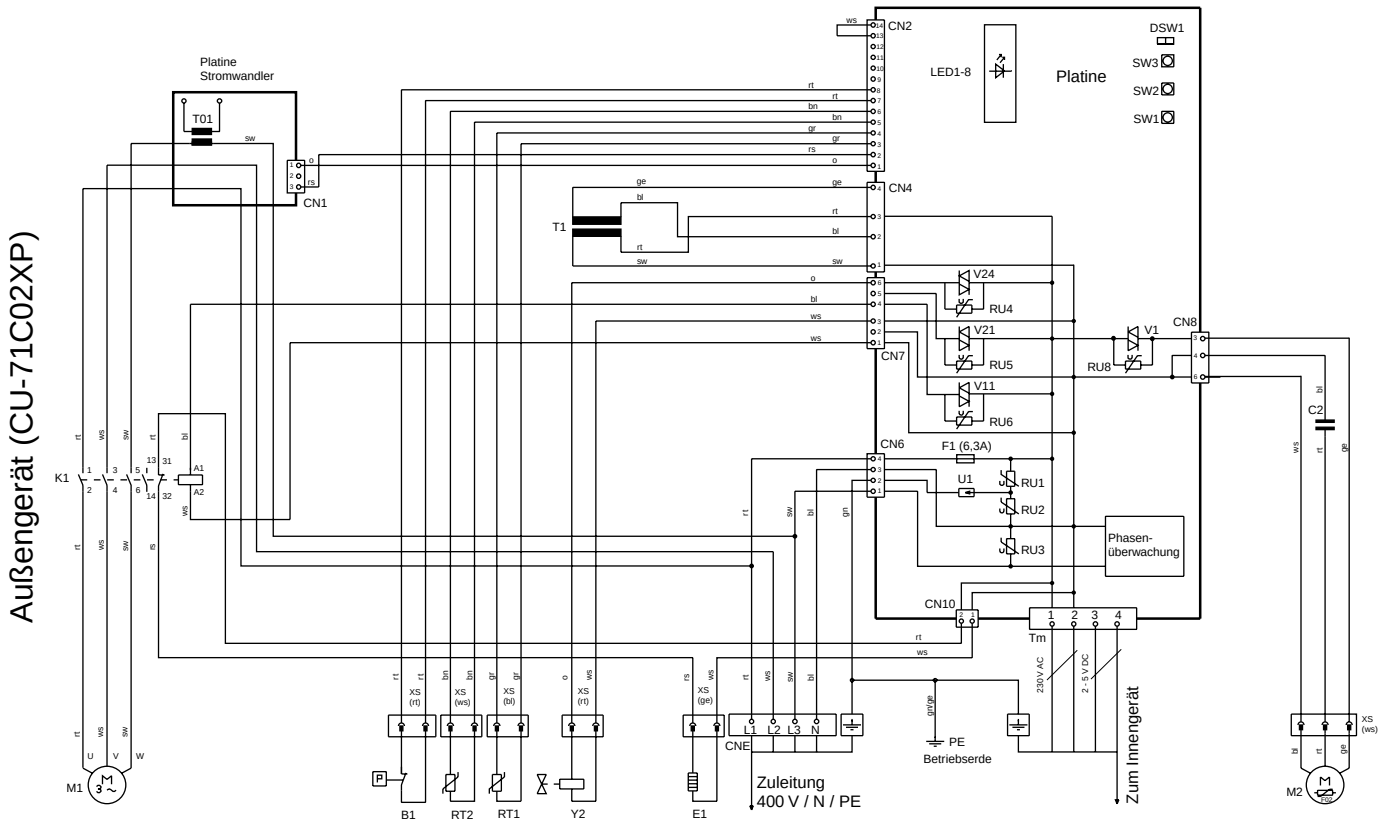

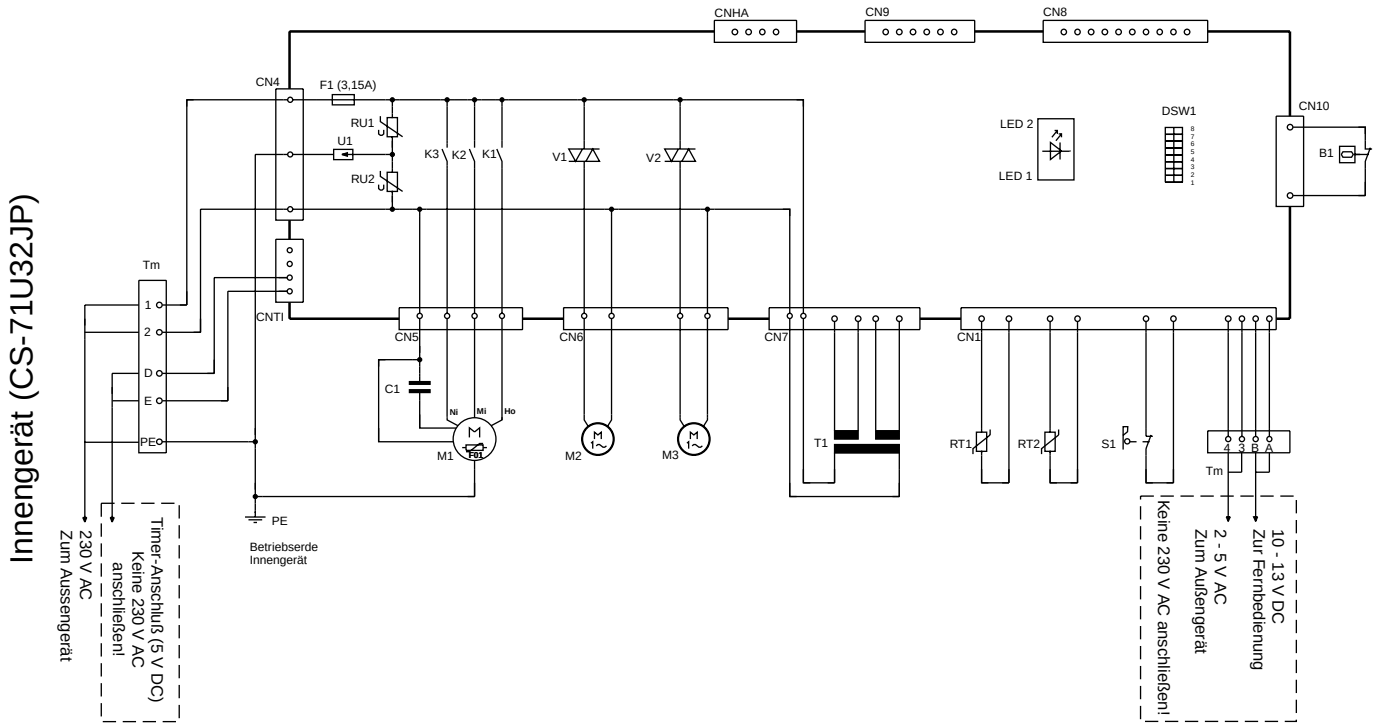

Legende	Original-bezeichnung	Beschreibung	Legende	Original-bezeichnung	Beschreibung	Legende	Original-bezeichnung	Beschreibung
B1 (A)	$63H_1$	Hochdruckschalter	M1 (A)	CM	Kompressormotor	S1	LS	Lamellenschalter
B1	FS	Schwimmerschalter	M1	FM	Ventilatormotor	T01	CT	Stromwandler
B2	$63H_2$	Hochdruckschalter Heizen	M2	DM	Kondensatpumpenmotor	T1	T	Transformator
C1 (A)	C_1	Kondensator für M1	M2 (A)	FM	Ventilatormotor	Tm (A)	Tm	Klemmleiste zum Innengerät
C1	C	Kondensator für M1	M3	LM	Lamellenmotor	Tm	Tm	Klemmenleiste
C2	C_2	Kondensator für M2	RT1 (A)	Th_1	Temperaturfühler (Heißgas)	TM	TM	Klemmleiste 230 V AC
E1	CH	Ölheizung	RT1	Th1	Raumtemperaturfühler	U1	S	Überspannungsschutz
F02	49F	Thermistor M2	RT2 (A)	Th_2	Temperaturfühler (Wärme-tauscheraustritt)	V1, V2	SSR35, 31	Elektronische Relais
F1 (A)	F	Sicherung 250 V, 6,3 A				V1-24 (A)	SSR1,2,11, 21,24	Elektronische Relais
F1	Fuse	Sicherung 3,15 A	RT2	Th2	Verdampfertemperaturfühler			
K1 (A)	52C	Kompressorschütz für M1	RU1 - RU8 (A)	VA_1 - VA_8	Varistoren	Y2	20SV2	Beipaß-Magnetventil
K1-K3	RY_{1-3}	Relais	RU1, RU2	VA	Varistor			

Technische Änderungen vorbehalten.

Ausschreibungstext						
Pos	St.	Gegenstand	EP		GP	
			DM	Pf	DM	Pf

Panasonic-Kassetteneinbaugerät in luftgekühlter Splitausführung
eigensicher nach DIN 8975 Teil 7, erfüllt die Anforderungen an § 7 der VBG 20

Modell: CS-71U32JP / CU-71C02XP
Nur-Kühlgerät

Innengerät (CS-71U32JP)
Gehäuse aus verzinktem Stahlblech, schall- und wärmedämmend ausgekleidet. Besonders geräuscharmer, direkt angetriebener 3D-Turboventilator, statisch und dynamisch ausgewuchtet, Motor mit Wicklungsschutz. Luftausblasöffnungen in 4 Richtungen, Steuerung der Luftströmung über motorgetriebene Luftlenklamellen, manuelle oder automatische Luftmengen-Regulierung in Abhängigkeit von der Raumtemperatur. Verdampfer aus Kupferrohr mit aufgepreßten Aluminium-Lamellen, Kondensatablaufsystem mit eingebauter Hebepumpe und Sicherheitsschwimmerschalter in Kunststoff-Auffangwanne. Anschlußöffnungen für Frischluft und zur Weiterführung der Zuluft über kurze Kanäle werkseitig vorgesehen. Luftansauggitter nach unten klappbar, mit leicht herausnehmbarem, reinigungsfähigem Langzeit-Luftfilter. Selbstdiagnose-System über Mikroprozessor mit LED-Anzeige und Memory-Funktion. Drahtlose Fernbedienung optional.
Elektronische Kabel-Fernbedienung für Aufputzmontage (1,5 cm tief), komplett verdrahtet, bedienungsfreundliche Symboltechnik, LCD-Anzeigenfeld, mit folgenden Funktionen:
- Ein/Aus, Kühlbetrieb, Umluftbetrieb (3 Stufen), Entfeuchten
- Temperaturregelung
- Automatische Zuluftlenkung
- 24-Stunden-Echtzeitschaltuhr für Ein- und Ausschaltung
- Prüfschalter für Selbstdiagnosesystem und Testlauf
- Integrierter Temperaturfühler, wahlweise verwendbar

Technische Daten Innengerät:

Kühlleistung (Raum 27/19,0 °C (t_{tr}/t_f), Außen 35 °C):	6500	W
Luftmenge (niedrig/mittel/hoch):	780 / 900 / 1020	m³/h
Entfeuchtung:	2,57	l/h
Leistungsaufnahme:	2,5	kW
Betriebsstrom:	4,5	A
Stromversorgung zw. Innen-. u. Außengerät (3 x 2,5 mm² Ø):	230 / 50	V/Hz
Steuerleitung (separat: 2 x 1,5 mm² Ø)	5	V DC
Schallpegel (min/med/max):	37 / 39 / 41	dB(A)
Abmessungen (H x B x T):	(296 + 28) x 750 x 750	mm
Gewicht:	24	kg

Außengerät (CU-71C02XP)
Wetterfestes Stahlblechgehäuse auf verwindungsfreiem Grundrahmen. Hochleistungs-Wärmetauscher aus Kupferrohr mit aufgepreßten Aluminiumlamellen. Extrem laufruhiger, direkt angetriebener Axialventilator, statisch und dynamisch ausgewuchtet, fünfstufig, Motor mit Wicklungsschutz. Elektronische Drehzahlanpassung für problemlosen Betrieb bis -5 °C. Rollkolbenverdichter für besonders leisen und energiesparenden Betrieb, schwingungsgedämpft. Selbstdiagnose-System über Mikroprozessor mit LED-Anzeige. Zusätzliche Sicherheitseinrichtung: Hochdruckschalter. Kältesystem werkseitig mit Sicherheitskältemittel R22 vorgefüllt. Bördelanschlüsse Saugleitung 15,88 mm (5/8 Zoll), Flüssigkeitsleitung 6,35 mm (1/4 Zoll).

Technische Daten Außengerät

Anschlußspannung:	400 / 3+N / 50	V/Hz
Luftmenge:	3000	m³/h
Schallpegel:	46	dB(A)
Abmessungen (H x B x T):	900 x 900 x 320	mm
Gewicht:	68	kg

1198k119us