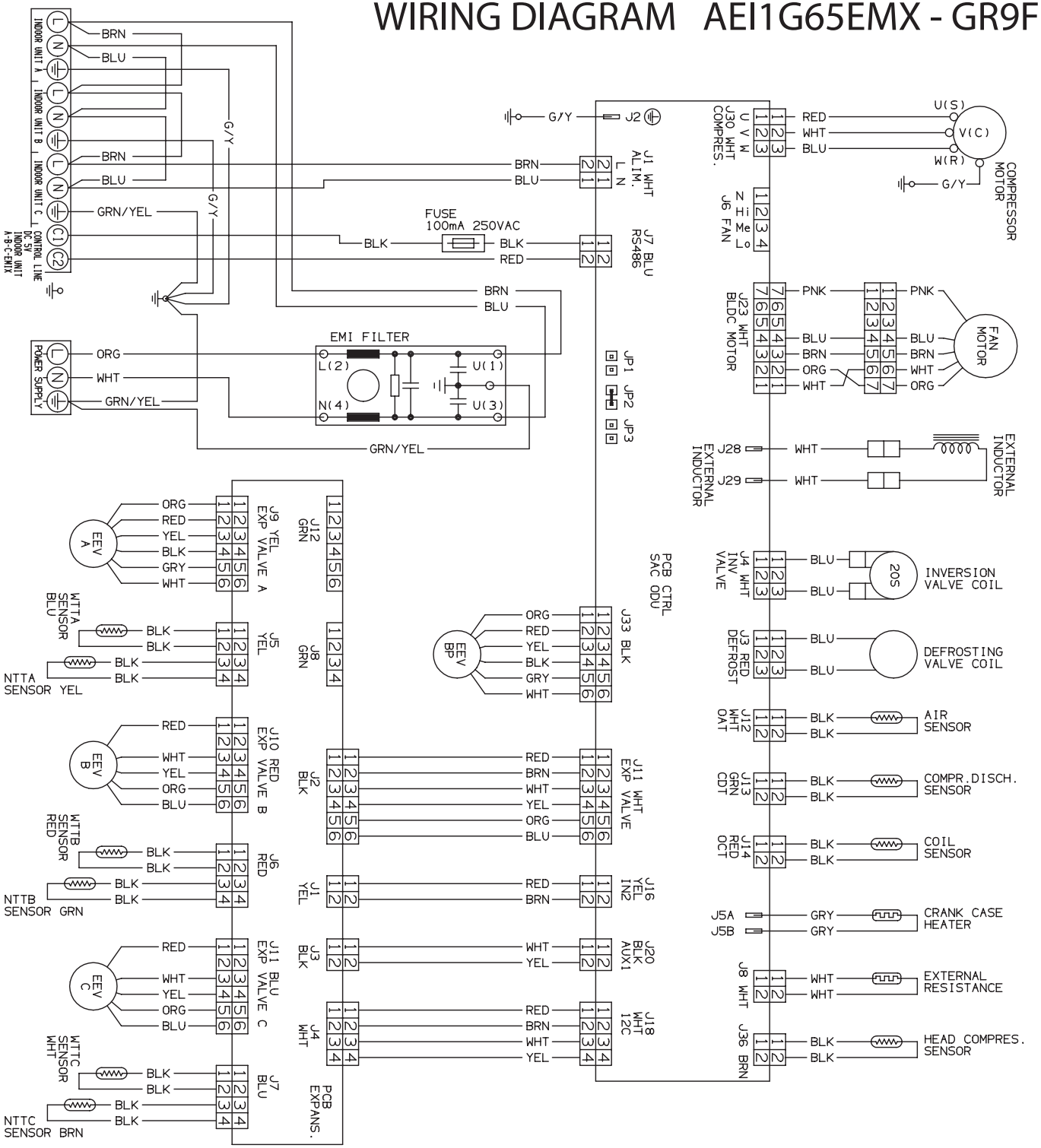WIRING DIAGRAM AEI1G65EMX - GR9FI65R5IBA